2026 年 3 月

ご関係者各位

一般社団法人　日本機械学会
第 104 期　流体工学部門　講演会
実行委員長　太田　有　　（早稲田大学）
幹　　事　　宮川　和芳　（早稲田大学）
幹　　事　　藤澤　信道　（早稲田大学）

第 104 期　流体工学部門　講演会

「広告掲載」「カタログ展示」「機器展示」参加のご案内

拝啓　時下ますますご隆盛のこととお慶び申し上げます。

会員の皆様におかれましては常々機械学会流体工学部門の諸事業に格別のご支援とご高配を賜り厚く御礼申し上げます。

さて，本部門では 2026 年 11 月 27 日（金）より 29 日（日）まで第 104 期流体工学部門講演会を開催いたすべく諸準備を進めております。本講演会は流体工学に関する最新の研究成果の発表と、関連研究者・技術者間の幅広い情報交換の場として開催され、発表される研究水準の高さと 内容の豊富さは、関連分野の中でも非常に高い評価を得て参りました。今年は 200 件余の研究発表と 400～500 名の参加を予定しています。

つきましては、会場内に「機器展示会」「カタログ展示会」のスペースを開設し、貴社の先端技術や主力製品を多くの参加者に直接ご紹介頂ける機会を設けたいと思います。さらに、講演会で配布されます講演プログラムへの「広告掲載」および本講演会ホームページへの「バナー広告掲載」の募集も合わせて行う次第です。

つきましては、別紙にて詳細をご案内いたしますので、この催しに是非ご参加いただき、ご出展，広告掲載をご検討いただければ幸いです。

ご参加頂ける場合は，期日までに申込書をお送り下さるようお願い申し上げます。

敬具

第 104 期流体工学部門講演会の WEB サイトは下記よりご覧いただけます。
https://pub.confit.atlas.jp/ja/event/fedconf26

日本機械学会 第 104 期　流体工学部門　講演会
機器・カタログ展示会出展/広告掲載要綱

展示期間: 2026 年 11 月 27 日（金）～29 日（日）

展示会場: 早稲田大学国際会議場
来場者: 全国の機械系研究者・技術者（主として流体関連）で参加者は 3 日間各行事を通して約 500 名程度が見込まれます。

出展・広告掲載料:

内容		料金（税込み）
展示	技術展示	77,000 円
	カタログ展示	22,000 円
広告	プログラム冊子（A4　1 ページ）*1 掲載位置:「表紙 2」「表紙 3」「表紙 4」（カラー） 「後付」（モノクロ）	 33,000 円 22,000 円
バナー	講演会 WEB サイトにバナー広告掲載*2	22,000 円
備考	*1「表紙 2～4」において複数申込があった場合には、必ずしもご希望に添えない場合がありますことをご容赦ください。また、後付への掲載順は五十音順となります。 *2 バナー掲載位置順は先着順とさせていただきます。また、申込み完了後 1 週間ほどで講演会 WEB ページに掲載	

申込特典
・「機器/カタログ展示」または「プログラム冊子への広告掲載」をお申し込みの場合、1 名様を本講演会にご招待（講演予稿集付き、講演期間中全セッションに参加可能）。

申込先:
専用の申込書をご記入の上、出展/広告掲載申込書を添付して E-mail でご送信下さい。申込書を受け取り次第、受取済の連絡を E-mail でさせて頂きます。
申込書は[こちら]からダウンロード可能です。メールアドレスは以下のとおりです。

日本機械学会第 104 期流体工学部門講演会
実行委員会　幹事　藤澤　信道　宛
Email: fedconf26@jsme.or.jp

募集締切: 2026 年 8 月 31 日（月）

機器展示・カタログ展示概要：

(1) 展示方法：

内容	方法
機器	展示ブース（幅 2.0m × 奥行き 1.5m 程度）、机（幅 1.8m × 奥行 0.6m × 高さ 0.7m 程度、1 台）、椅子（2 脚）、展示用パネル（幅 1.2m × 高さ 1.7m 程度、1 枚）、電源差込口 1 口を自由にお使い頂けます。展示用テーブル、椅子、パネル、電源コンセントは当方にて準備致します。 展示準備と後片づけは展示各社様にてお願いいたします。
カタログ	大会参加者が自由に持ち帰れるよう展示会場に設置いたします。種類、部数制限はいたしませんが、机（幅 1.8m × 奥行 0.6m 程度）に載せられる数量でお願いいたします。

(2) 展示情報・注意事項

内容	方法
機器	・電源・設置条件（予定）：単相電圧 100V の電源差込口 1 つをご使用いただけます。検討している消費電力について担当までお知らせ下さい。重量物の展示および小間の拡張につきましても別途ご相談下さい。冷却水、火器類の使用は出来ません。 ・展示物の管理は各社の責任に負いて行って下さい。紛失・損傷につきましては実行委員会では責任をおいかねます。 ・出展者様控室は、4 階の会議室をご利用下さい。 ・展示時間外は、ご面倒ですが控室に展示物の移動をお願いいたします。 ・国際会議場駐車場の利用は荷物の搬入出時のみとし、展示中は周辺駐車場をご利用ください。 ・駐車料金は出展者様でご負担いただきますようお願いいたします。 ・展示スペースは実行委員会で指定させて頂きます。 ・看板及び出展物は全て出展者の方でご用意ください。また、当日の搬入、最終日の撤去は出展者にてお願いします。
カタログ	・講演会終了後、カタログの残部は原則として返送はいたしませんが、返送が必要な場合には、申込書中に記載して下さい。着払いにてお送りいたします。

(3)技術展示ブースおよび会場のイメージ

図１に示すイメージ図をご参考にしてください。

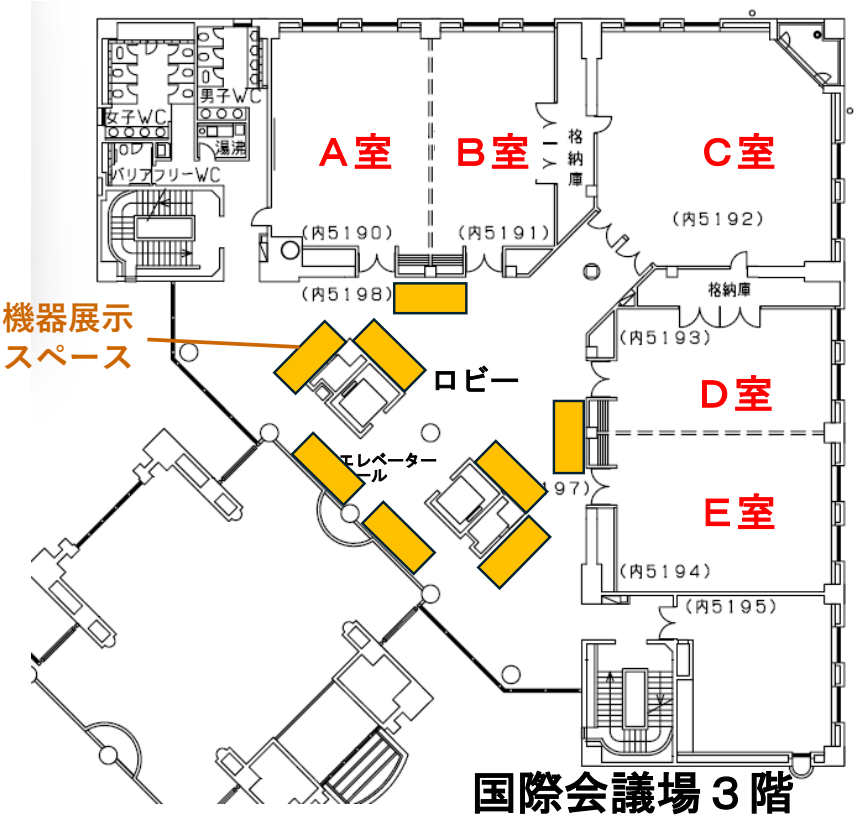

(a) 会場マップおよび技術展示会場位置図

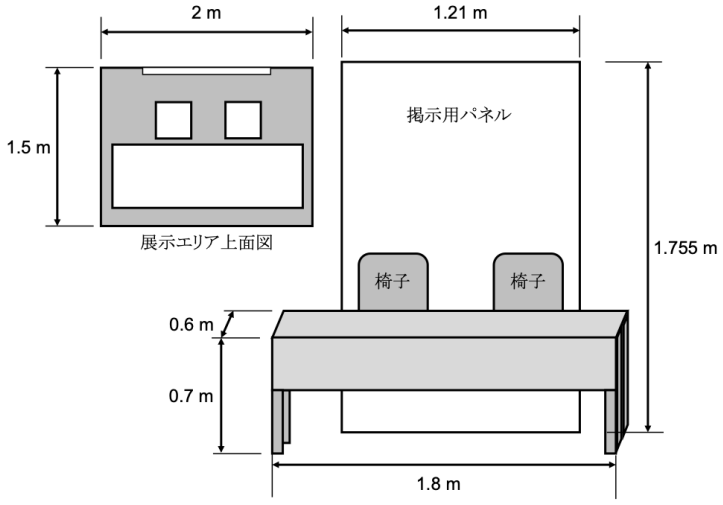

(b) 技術展示ブースイメージ

（4）搬入・展示・搬出日時（予定）

	1 日目（11/27（金））	2 日目（11/28（土））	3 日目（11/29（日））
搬入・設営	8:30 ～ 9:00	8:30 ～ 9:00	8:30 ～ 9:00
展示会開催	9:00 ～ 17:00	9:00 ～ 17:00	9:00 ～ 15:30
搬出・撤去	17:00 ～ 17:30 施錠可能な「時間外保管場所」へ機器など展示品の移動をお願いいたします。	17:00 ～ 17:30 施錠可能な「時間外保管場所」へ機器など展示品の移動をお願いいたします。	15:30 ～ 17:00

広告掲載概要：

（1）掲載原稿について

お申込後、以下の要領にて準備ができ次第広告原稿ファイルをお送りください。

・提出形式：PDF ファイル

・原稿サイズおよび色：A4 1 ページ，自由フォーマット

・「表 2」「表 3」「表 4」はカラー，「後付」はモノクロ

・提出締め切り：2026 年 9 月末（予定）

・ご提出先：お申し込み後に連絡いたします。

（2）掲載位置について

図 2 に示す通り「表 2」「表 3」「表 4」「後付」の 4 か所のうちから、ご希望の掲載位置を申込書にご記入ください。ただし、「表 2～4」については、ご希望に添えない場合もございますことをご容赦ください。また、「後付」における掲載順は、五十音順となります。

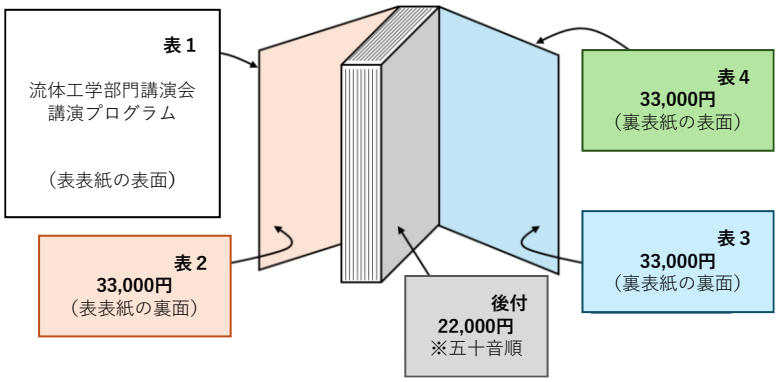

図 2 プログラム冊子掲載位置

バナー掲載概要：

申込の際に、「申込書」と「バナー画像（下記参照）」を E-mail に添付してお送り下さい。

・画像ファイルサイズ：最大 3MB まで（可能な限り小さなファイルの使用を推奨）

・ファイル形式：PNG, JPEG, GIF

・表示幅：250px（幅 250px 以上の画像は 250px に縮小されて表示されます）

講演会 WEB サイトにおけるバナー掲載イメージは図 3 のとおりです。掲載順は先着順とさせていただきます。また、申込み完了後 1 週間ほどで講演会 WEB サイトに掲載いたします。

図 3　バナー掲載イメージ

お申し込みの流れ：

・専用の申込書に必要事項をご記入の上、出展/広告掲載申込書を添付して E-mail でご返信ください。申込書を受け取り次第、受取済の連絡を E-mail で致します。

申込書は[こちら]からダウンロード可能です。提出先メールアドレスは以下の通りです。

日本機械学会第 104 期流体工学部門講演会

実行委員会　幹事　藤澤　信道　宛

E-mail: fedconf26@jsme.or.jp

・お申込頂いた場合は、後日（10 月上旬）、日本機械学会より請求書を発行致しますので、出店料を所定の口座にお振込みくださるようお願い申し上げます。

・「バナー掲載」をお申込みの場合は、「申込書」と合わせて「バナー画像」を E-mail に添付してお送り下さい。

・「プログラム冊子広告」をお申込みの場合は、「申込書」の提出後、「広告原稿」を提出ください。

・「カタログ展示」をお申込みの場合は、「申込書」の提出後、カタログを下記の宛先に事前に送付いただくか、当日ご持参ください。

【カタログ送付先】

〒169-8555　東京都新宿区大久保 3-4-1

早稲田大学　機械科学・航空宇宙学科連絡事務室　60 号館 208 室

日本機械学会第 104 期流体工学部門講演会　実行委員会　宛

※カタログ送付の際は、送付品・受取予定日時を事前に担当（E-mail: fedconf26@jsme.or.jp）までご連絡ください。

・展示する機器などの搬入品を事前に送付、または前日搬入をご希望の場合は、実行委員会までお問い合わせください。

注意事項:

・基本的にお申込み順で展示スペース・広告ページ・バナー掲載箇所割り当てをいたします。展示・広告掲載箇所のご指定やご希望などについては一切承っておりませんのであらかじめご了承ください。

・広告掲載されるコンテンツの著作権等については貴社にてご確認ください。また、公序良俗に反するコンテンツは、実行委員会判断で削除する場合があります。

お申込の取り消し:

申込者都合による技術展示および広告掲載お申込み受付終了後の出展の取り消しは原則としてお受けしておりません。また、掲載料・出展料の返金もいたしかねますのでご注意下さい。

お問い合わせ先:

「機器/カタログ展示」「広告/バナー掲載」について不明な点がございましたら、担当までお問い合わせください。

日本機械学会第 104 期流体工学部門講演会

実行委員会　展示広告担当

E-mail: fedconf26@jsme.or.jp